ТЕХНИЧЕСКИЙ ПАСПОРТ ИЗДЕЛИЯ

Клапан запорно-регулирующий

РУ16 VRT®



Паспорт разработан в соответствии с требованиями ГОСТ 2.601 - 2019

1. ОБЩИЕ СВЕДЕНИЯ

Прямые запорные латунные муфтовые клапаны являются запорными устройствами на трубопроводах жидких и парообразных сред общего использования при номинальном давлении Рп=1,6МПа (1 бкгс/см2) и температуре не более 70 ° С для исполнения 1563р и 200 ° С для исполнения 1561 п.

Клапаны не предназначены для применения в трубопроводах по транспортировке морской, минеральной или минерализованной воды и жидких пищевых продуктов. Установочное положение - любое, подача рабочей среды под золотник, по стрелке. Управление клапана ручное при помощи маховика.

2. ТЕХНИЧЕСКИЕ ХАРАКТЕРИСТИКИ

Характеристика	Ед.	Модель 1563р
Номинальный диаметр	мм	Ду15 - Ду50
Рабочее давление	мПа	1,6
Рабочая среда		Вода
Температура рабочей среды	'С	До +70
Герметичность затвора по ГОСТ 9544-2015		Класс «С»

№	Наименование	Материал
1	Корпус	Латунь НРЬ57-3
2	Гайка	сталь
3	Упл. шайба	PTFE
4	Золотник	Латунь НРЬ57-3
5	Шпиндель	Латунь НРЬ57-3
6	Упл. прокладка	PTFE
7	Крышка	Латунь НРЬ57-3
8	Упл. шайба	PTFE
9	Прижимная гайка	Латунь НРЬ57-3
10	Маховик	сталь
11	Шайба	Алюминий
12	Гайка	сталь

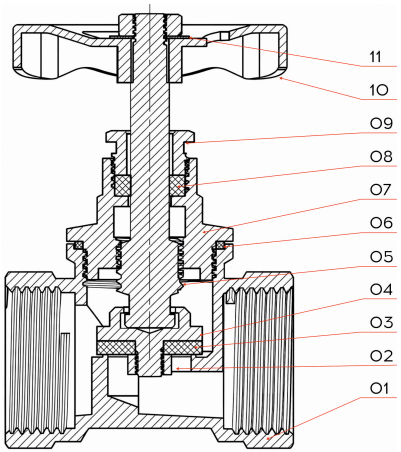

ТЕХНИЧЕСКИЙ ПАСПОРТ ИЗДЕЛИЯ

Ду	G	A, мм	L, мм	H, мм	H1, мм	B, мм	Вес, г
15	1/2"	10,0	39,0	55,5	50,5	49,5	207
20	3/4"	11,5	46,5	63,5	56,5	49,5	265
25	1"	14,0	57,0	71,5	64,0	54,0	406
32	1 1/4"	15,0	67,0	86,5	77,0	59,0	665
40	1 1/2"	16,0	76,0	99,5	87,0	70,0	1059
50	2"	17,0	86,0	122,0	108,0	80,0	1387

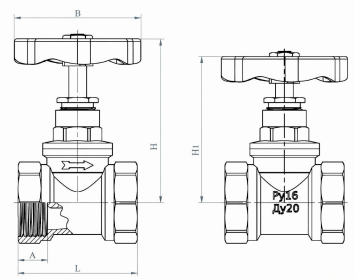

3. УСТРОЙСТВО И ПРИНЦИП РАБОТЫ ИЗДЕЛИЯ

Управление клапаном ручное при помощи маховика (10). Вращение против часовой стрелки - открывает клапан, по часовой - закрывает. При вращении маховика (10), шпиндель (5) посредством резьбового соединения перемещаясь в крышке (7) поднимает/опускает золотник (4), на котором закреплена уплотнительная шайба (3), обеспечивая полное открытие/закрытие проходного отверстия в корпусе (1).

4. МЕРЫ БЕЗОПАСНОСТИ

Не использовать запорные клапаны в системах с давлением выше 1,6 МПа. При монтаже и эксплуатации категорически запрещено снимать клапан с трубопровода и производить работу по устранению дефектов при наличии давления рабочей среды в трубопроводе.

5. РУКОВОДСТВО ПО МОНТАЖУ И ЭКСПЛУАТАЦИИ

К монтажу, эксплуатации и обслуживанию клапанов допускается персонал, изучивший устройство клапанов, правила ТБ, требования настоящего паспорта и имеющий навыки работы с клапанами на паропроводах.

При монтаже клапанов запрещается прикладывать к ним крутящие моменты, превышающие значения, указанные в таблице ниже.

Ду	15	20	25	32	40	50
Предельный крутящий момент, Нм	30	40	60	80	120	150

Паспорт разработан в соответствии с требованиями ГОСТ 2.601 - 2019

В соответствии с ГОСТ 12.2.063-2015 п.9.6, арматура не должна испытывать нагрузок от трубопровода (при изгибе, сжатии, растяжении, кручении, перекосах, вибрации, неравномерности затяжки крепежа и т.д.). При необходимости должны быть предусмотрены опоры или компенсаторы, устраняющие нагрузку на арматуру от трубопровода.

Остальные технические требования при монтаже по СП 73.13330.2012 «Внутренние санитарно-технические системы».

6. УСЛОВИЯ ХРАНЕНИЯ И ТРАНСПОРТИРОВКИ

Изделия должны храниться в упаковке предприятия – изготовителя по условиям хранения 3 по ГОСТ 15150. Консервация по ВЗ-4, ВУ-0 ГОСТ 9.014-78.

Транспортировка изделий должна осуществляться в соответствии с условиями 5 по ГОСТ 15150.

7. УТИЛИЗАЦИЯ

Утилизация изделия (переплавка, захоронение, перепродажа) производится в порядке, установленном Законами РФ от 04 мая 1999 г. № 96-ФЗ "Об охране атмосферного воздуха" (с изменениями и дополнениями), от 24 июня 1998 г. № 89-ФЗ (с изменениями и дополнениями) "Об отходах производства и потребления", от 10 января 2002 № 7-ФЗ « Об охране окружающей среды» (с изменениями и дополнениями), а также другими российскими и региональными нормами, актами, правилами, распоряжениями и пр., принятыми во использование указанных законов.

Содержание благородных металлов: нет.

8. ГАРАНТИЙНЫЕ ОБЯЗАТЕЛЬСТВА

Изготовитель гарантирует соответствие товара настоящему паспорту при соблюдении Потребителем условий эксплуатации, транспортировки и хранения. Гарантийные обязательства распространяются на все дефекты, возникшие по вине завода- изготовителя.

Гарантия не распространяется на дефекты, возникшие в случаях:

· нарушения паспортных режимов хранения, монтажа, испытания, эксплуатации и обслуживания изделия;

· наличия следов воздействия веществ, агрессивных к материалам изделия;

· наличия повреждений, вызванных пожаром, стихией, форс-мажорными обстоятельствами;

· повреждений, вызванных неправильными действиями потребителя;

· наличия механических повреждений или следов вмешательства в конструкцию изделия.

ТЕХНИЧЕСКИЙ ПАСПОРТ ИЗДЕЛИЯ

ГАРАНТИЙНЫЙ ТАЛОН

№ _____ от «_____» _____ 20___г.

На клапан запорно-ручной РУ16

НАИМЕНОВАНИЕ	КОЛИЧЕСТВО	ЦЕНА	СУММА

Наименование и адрес торгующей организации:

_____

м.п.

Условия гарантии:

· сохранение товарного вида;

· наличие документа, подтверждающего покупку;

· соблюдение правил эксплуатации.

При предъявлении претензии предоставить:

1. Заявление с описанием дефекта.
2. Документ о покупке (накладная, чек).
3. Заполненный гарантийный талон.

Гарантийный срок: 24 месяца от даты продажи.

Согласие с условиями гарантии: _____/_____

Паспорт разработан в соответствии с требованиями ГОСТ 2.601 - 2019